Carrefour

CAHIER DES CHARGES CAISSES MULTI-FORMAT

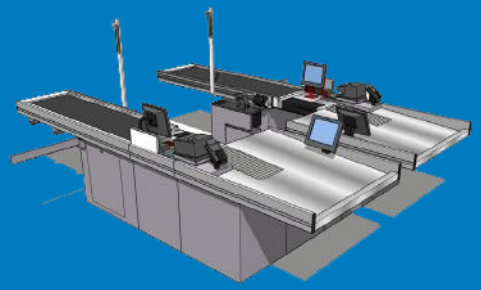

20180614 DTHF GIJA CDC CAISSES MULTI-FORMAT

SOMMAIRE

1. DEFINITION DE L'OPERATION
1.1 OBJET
1.2 PRESTATIONS
2. PRESCRIPTIONS GENERALES LIEES A LA REGLEMENTATION
3. PRESCRIPTIONS TECHNIQUES
4. PRESCRIPTIONS ERGONOMIQUES
5. DOCUMENTATION
6. DESCRIPTION DES OUVRAGES – LES CAISSES TAPIS
6.1 décomposition du meuble
6.2 poste de travail évolutif
6.3 descriptif poste de travail
6.4 descriptif modules tapis
6.5 descriptif modules abouts
6.6 descriptif modules bacs
7 DESCRIPTION DES OUVRAGES – LES CAISSES COMPACTES
7.1 décomposition du meuble
7.2 poste de travail évolutif
7.3 descriptif poste de travail
7.4 descriptif modules tapis
7.5 descriptif modules bacs
8 DESCRIPTION DES OUVRAGES – LES ACCESSOIRES
8.1 pour caisse tapis
8.2 pour caisses compactes

1.1 OBJET

Le présent document a pour objet de définir le cahier des charges des meubles de caisse multi-formats pour le groupe CARREFOUR.

Le prestataire devra répondre sur un modèle de meuble caisse tapis modulaire.

Ainsi que sur :

Les caisses compactes ;

Les accessoires pour caisses tapis ;

Les accessoires pour caisses compactes ;

1.2 PRESTATIONS

Les prestations suivantes seront à la charge de l'entreprise retenue :

- Relevé sur site pour réalisation des plans de lignes de caisses ;
- Réalisation des plans des lignes de caisses ;
- Réunions de chantier ;
- Démontage des installations existantes ;
- Mise à la benne ;
- Fourniture et installation (jour ou nuit) ;
- Déplacement technicien et intervention (maintenance, SAV …)

2. PRESCRITPIONS GENERALES LIEES A LA REGLEMENTATION

L'ensemble des fournitures devra être conforme :

- aux normes et spécifications en vigueur en France notamment, et normes CE ;
- aux agréments CSTB ou Avis Techniques ;
- aux normes C.E. et ISO sur les matériels et constructeurs ;
- au classement de réaction au feu, normes européennes.

Le prestataire devra se tenir au courant de toute modification de tout ou partie de ces règlements. En cours d'exécution, il devra signaler au prescripteur et part écrit, toute modification de ces normes et règlement et spécifier les incidences éventuelles qu'elles pourraient avoir sur sa réponse.

Les équipements devront être de la meilleure qualité possible et compatible avec la nature du travail. Pour les matériels proposés, le contractant devra fournir les détails complets et/ou les documentations correspondantes. L'accord définitif sur les matériels proposés relèvera du Prescripteur. Le prestataire devra obtenir des fabricants d'équipements, qui ne sont pas les siens, les instructions écrites relatives aux équipements et systèmes employés et s'y conformer. La documentation de l'ensemble des fabricants devra être rassemblée dans un manuel par le contractant sous la forme d'un manuel d'utilisation et de maintenance qui sera remis au prescripteur en 5 exemplaires lors de la réception de la réponse.

3. PRESCRITPIONS TECHNIQUES

Les meubles et équipements devront :

Prévenir de tout accident par l'absence d'arêtes vives ou tranchantes, absence de visserie agressive, absence de risque de coincement de doigts, précautions contre les bris de glace si nécessaire ;
Assurer une bonne protection électrique : classe de l'appareil mentionnée, indications du niveau de protection, protection contre les projections d'eau ;
Disposer de moyens d'alerte de dysfonctionnements et d'un arrêt d'urgence ;
Posséder des conditions de bonne stabilité quelques soient les configurations d'implantation ;
Posséder une résistance et une rigidité appropriées aux conditions normales d'utilisation ;
Résister à l'usure mécanique : durabilité des revêtements, absence de fissures, éraflures ou dégradations ;
Résister aux agressions chimiques et mécaniques : définition de la qualité des composants et matériaux ;
Etre nettoyables ;
Recevoir tous les percements et sujétions nécessaires au passage de câbles.

Le prestataire devra préciser la nature et finition des matériaux et fournir des échantillons à la demande du prescripteur ; Ces derniers devront être conformes aux normes en vigueur.

4. PRESCRITPIONS ERGONOMIQUES

la conception et la fabrication des meubles de caisse devront être conformes à la norme NF X35C, Ergonomie du poste de travail qui définit les exigences relatives à la conception, aux matériels et aux espaces de travail de ces postes :

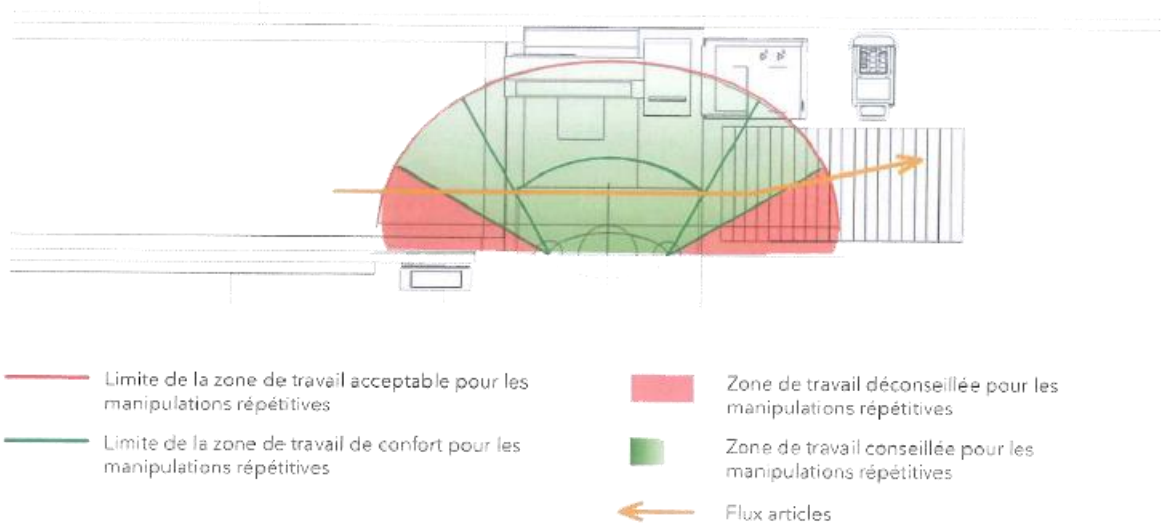

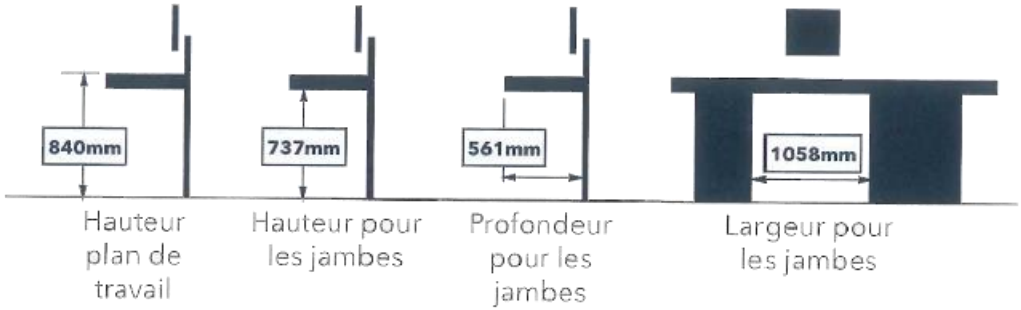

4. PRESCRITPIONS ERGONOMIQUES (suite)

• Les extrémités proximales du module amont et du module aval de la ligne de caisse, qui constituent deux zones d'intervention privilégiés pour le personnel de caisse, devront être dans le même axe ;

• La largeur du module amont doit permettre une préhension des produits dans une zone acceptable ;

• L'avancement des objets doit se faire au plus près de la zone de scanning sans risque de pincement des doigts ;

• La surface utile de la zone d'évacuation des produits doit permettre une évacuation continue des articles, quel que soit leur encombrement ;

• Le personnel de caisse devra pouvoir réguler l'avancement du tapis en fonction de la rapidité de dégagement des produits par le client. La mise en marche et l'arrêt automatiques des tapis doivent être progressifs afin d'éviter toute chute d'articles (ex. : bouteilles individuelles debout);

• La cellule photoélectrique commandant l'avancement automatique du tapis amont devra être placée de manière à ce que la préhension des articles se fassent au plus près de la zone de scanning ;

• L'espace de débattement du siège du personnel de caisse sera de 720mm minimum. Pour les espaces de travail dos à dos, cette distance sera multipliée par deux. Dans le cas ou une circulation client se trouve à l'arrière du poste de travail, un dégagement de 600mm sera préservée ;

• Latéralement, l'espace nécessaire facilitant le changement de position et l'accès à son poste de travail sera de 790mm ;

• Le type de plan de travail situé juste devant le personnel de caisse devra faciliter la translation des articles devant le scanneur en le faisant glisser plutôt qu'en ayant à le soulever ;

4. PRESCRITPIONS ERGONOMIQUES (suite)

- L'accès au poste de travail sera de 800mm ;
- La dimension de l'espace de travail (480mm mini) situé entre le meuble amont à partir de la cellule photoélectrique et le meuble aval de la caisse doit permettre la liberté de mouvement et la mise en appui des avant-bras pour un plus grand confort ;
- L'espace sous la caisse, hauteur et profondeur, doit permettre en position assises la liberté de mouvement des membres inférieurs et la possibilité d'ajouter un repose-pieds ;
- La hauteur du plan de travail doit se situer entre 720 et 1 150mm ;
- Pour l'entretien et le nettoyage, la vitre et le chemin de rouleau en amont devront pouvoir être facilement changés
- L'implantation des périphériques face à l'hôtesse doit être effectuée préférentiellement dans la zone de confort d'une personne de petite taille (1,51m), en fonction de la position principale choisie et de leur fréquence d'utilisation. Les plus usités doivent être implantés préférentiellement dans la zone de confort ;
- Le clavier devant l'hôtesse devra être positionné face à elle dans la zone d'atteinte maximale (415mm). Ce dernier devra pouvoir être incliné selon différentes positions de travail ;
- L'écran tactile devra être situé à environ 415mm des yeux de l'hôtesse ;
- Le lecteur de carte bancaire devra être positionné et fixé de manière que le client ne perde pas de vue sa carte bancaire et que l'hôtesse puisse avoir accès au lecteur de carte dans la zone d'atteinte maximale ;
- Le téléphone et l'interphone seront facilement accessibles ;

4. PRESCRITPIONS ERGONOMIQUES (suite)

• Le départ pneumatique devra être positionné dans une zone d'accessibilité et de préhension confortable et selon les normes de sécurité de Carrefour ;

• Les porte-cintres, poubelles et autres objets mobiles ne devront pas constituer une entrave aux mouvements des membres inférieurs. Leur conception et implantation doivent faciliter l'accessibilité ;

• Le détacheur antivol sera fixé préférentiellement côté tapis amont. Un bac avec orifices sera positionné à proximité du détacheur pour les plaquettes antivol et autres clous ;

• Un rangement pour produits de nettoyage sera prévu ;

• Un rangement pour les articles invendus sera prévu.

Dans tous les cas, la conception et la fabrication des meubles de caisse devront également être conformes aux normes :

- ***NF-X35-701 Prévention des troubles musculo-squelettique ;***
- ***NF EN ISO 14738 Prescriptions anthropométriques relatives à la conception des postes de travail sur les machines ;***
- ***NF EN ISO 9241-400 Ergonomie de l'interaction homme-système ;***
- ***NF EN 12464-1 Lumière et éclairage des lieux de travail ;***
- **L'article R.111-19-2 du code de la Construction et de l'habitation (accessibilité aux Personnes à Mobilité Réduite).**

5. DOCUMENTATION

Le prestataire joindra à sa réponse tous les éléments nécessaires au choix :

• Le ou les Catalogues ou fiches techniques décrivant les équipements proposés : présentation générale, caractéristiques de forme, description des matériaux et équipements, conditions de respect des règles de sécurité et des normes prescrites selon les prescriptions en vigueur ;

• Plans d'implantation cotés et nomenclaturés (dessus, élévations, coupes), plans de détails cotés et nomenclaturés, plans perspective, plans des réservations électriques ;

• Visuels : photos, vues 3D ;

• Fiche technique destinée à évaluer les travaux préparatoires à l'installation et la mise en service des équipements dans les locaux, si nécessaire ;

• Toute information de nature à convaincre le prescripteur de la sécurité, de la durabilité, de l'ergonomie et de la qualité des produits proposés ;

• Toute information de nature à préciser les conditions liées à la maintenance ;

• Toute information de nature à préciser les conditions de livraison et délais de livraison ;

• Toute information de nature à préciser les conditions de garanties : objet de la garantie, limites, conditions et durée de validité.

6.1 DECOMPOSITION DU MEUBLE

L'ensemble est conçu de manière à être modulable et adapté à la surface des magasins.
1 modèle de poste de travail multi-format sur lequel viennent se plugger les modules bacs en aval et les modules tapis en amont.
Il y a 5 modèles de bacs et 3 modèles de modules tapis.

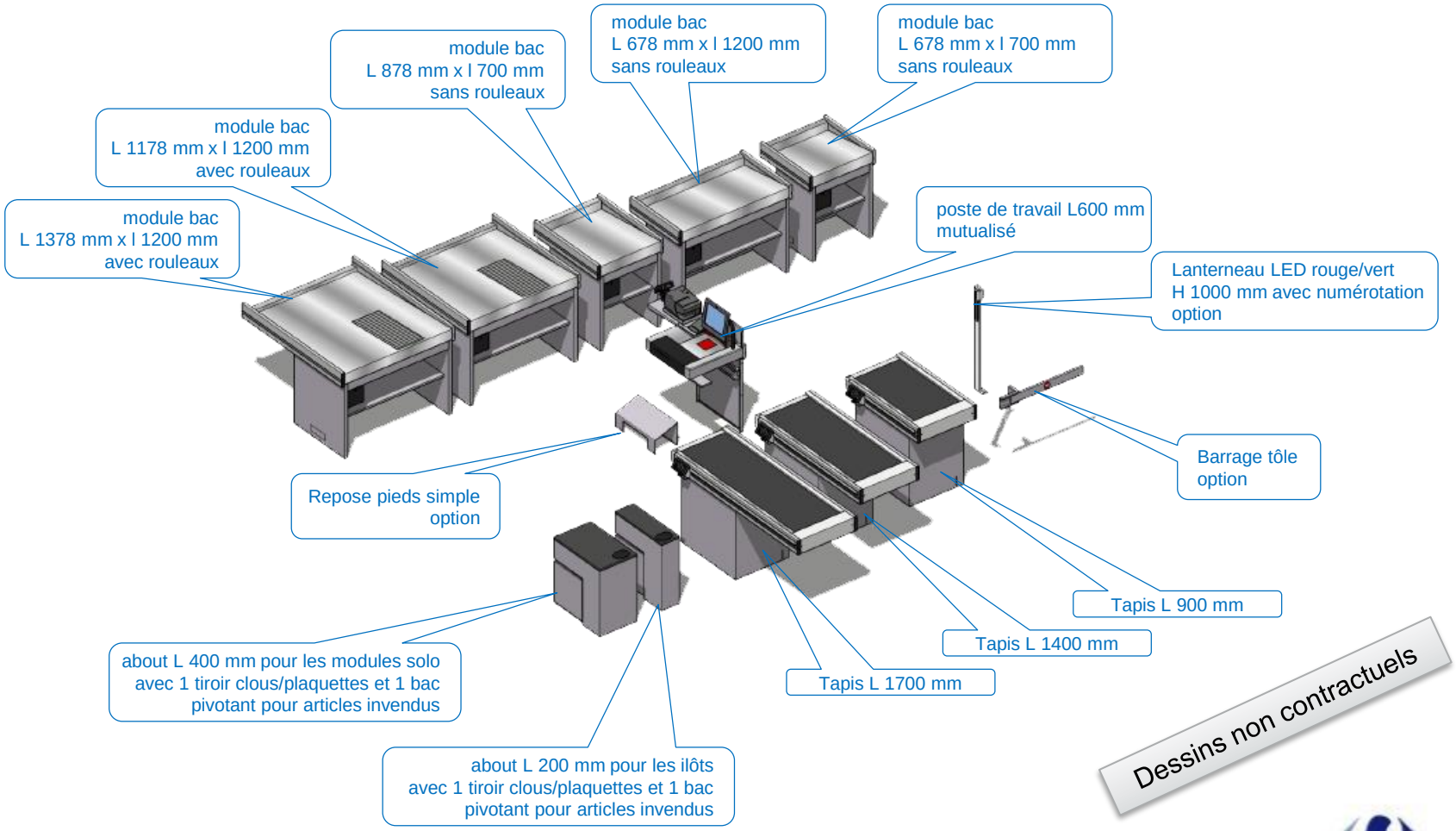

Dessins non contractuels

Carrefour

6.2 POSTE DE TRAVAIL EVOLUTIF

Le poste de travail de largeur 600 mm, avec informatique face hôtesse est configuré suivant le format de magasin, avec des pièces communes et des pièces adaptées au format :

pièces communes

pièces variables suivant équipements

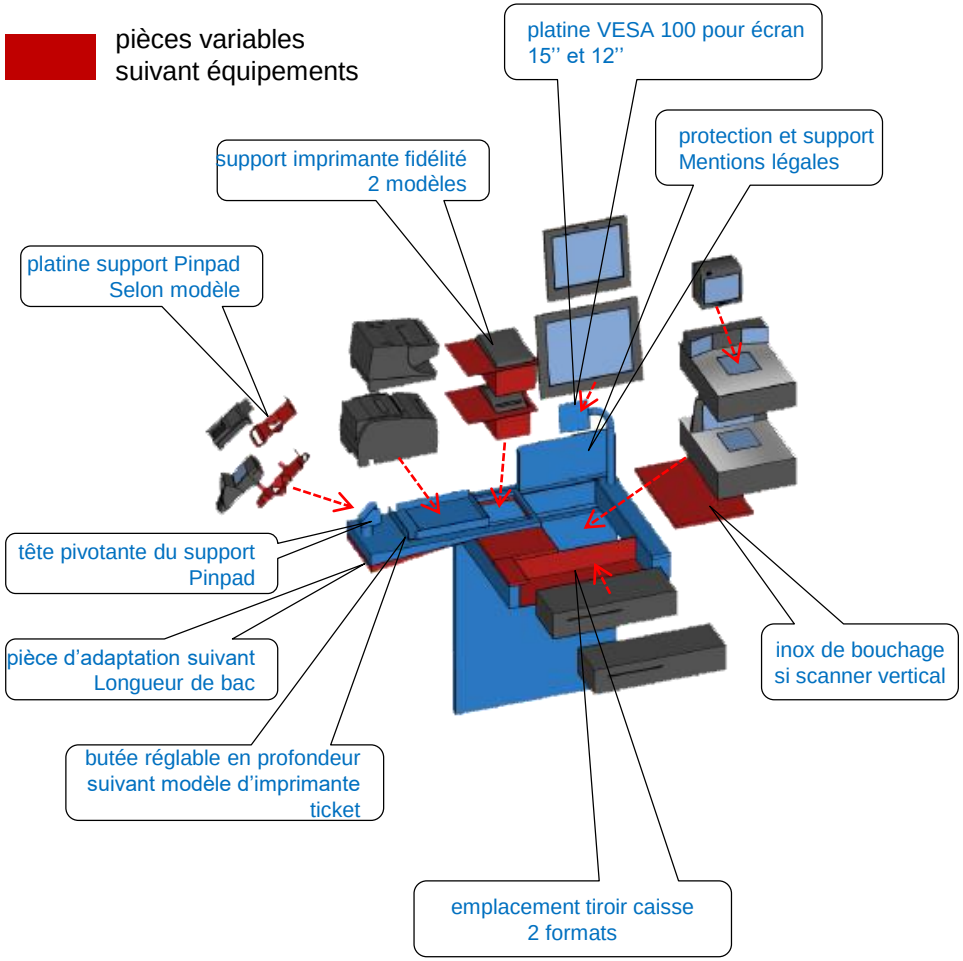

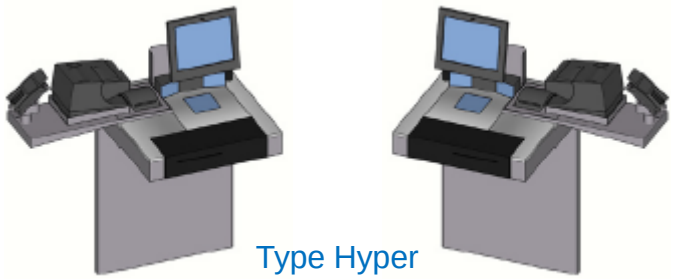

Type Hyper

Type Market

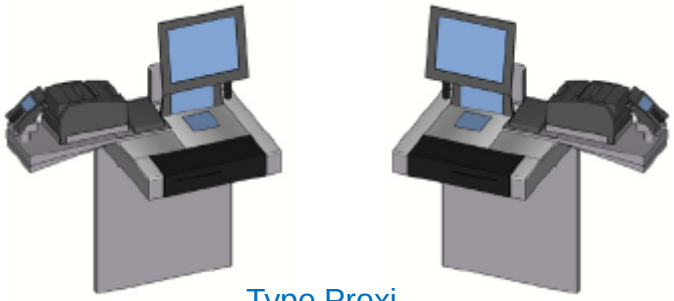

Type Proxi

Carrefour

6.3 DESCRIPTIF POSTE DE TRAVAIL

Pièces communes tout format :

- 1 support poste de travail largeur 600mm
- 1 barre de renfort sous boite à monnaie pour jonction module tapis/module bac
- 1 tôle de protection des jambes, profondeur sous poste de travail 550mm
- 2 goulottes pour chemin de câbles sur la tole de protection des jambes
- 1 emplacement pour scanner bi-optique
- 1 tôle de protection derrière le support écran servant de support aux mentions légales coté passage client
- 1 podium avec emplacement pour support PINPAD et support pivotant imprimante ticket
- 1 support pivotant pour imprimante ticket compatible EPSON TMH6000 ou IBM 4610
- 1 support PINPAD pour INGENICO L5000
- 1 support serpentin pour écran hôtesse 12 et 15" avec platine VESA
-1 emplacement encastré pour imprimante fidélité situé à côté de l'écran (côté bac arrière)

Pièces suivant matériel informatique :

- 1 inox de bouchage pour scanner vertical
- 1 support imprimante fidélité pour Super et Hyper (Ecobon Axiohm)
- 1 support imprimante fidélité pour Proximité (Ecobon EPSON)
- 1 inox habillage boite à monnaie 460x170mm
- 1 inox habillage boite à monnaie 490x160mm

L'ensemble de la carrosserie est réalisé en tôle.
Couleur : RAL 7036
- Fixation au sol
- Ensemble sur vérins

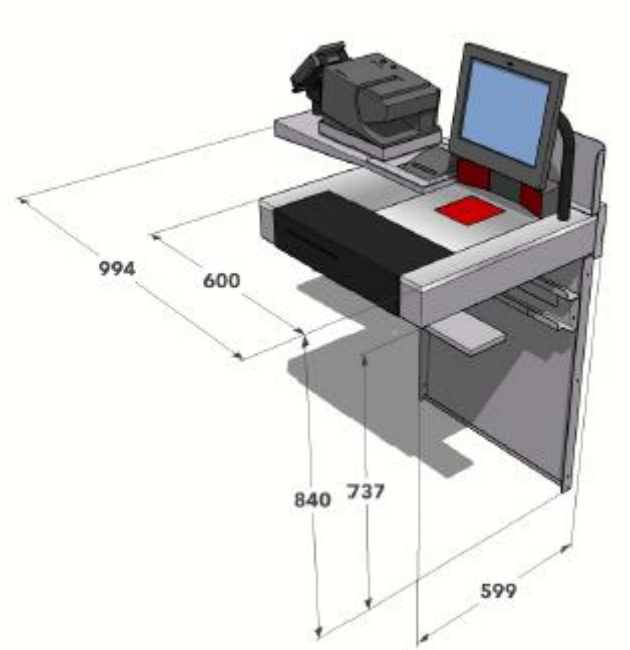

6.4 DESCRIPTIF MODULES TAPIS

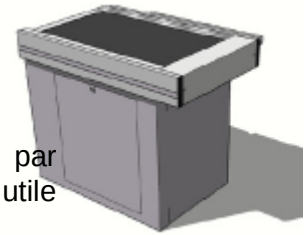

Module tapis L 900 mm

- 1 Bande transporteuse double toile sans fin soudée entraînée par rouleau moteur 220V Monophasé :longueur utile 850 x largeur utile 495mm
- Vis de réglage de la bande
- Avance de la bande transporteuse gérée par cellules
- 1 cache inox en fin de bande avec cellule de détection pour l'hôtesse de caisse
- 1 tiroir ramasse miettes en fin de tapis RAL 9006 HR
- 1 profil guide barre "client suivant" RAL 9006 HR
- 1 clavier de commande comprenant :
  - Bouton d'arrêt d'urgence
  - Touches de commande activées
  - Touche : Marche/Arrêt
  - Touche L1 (si option Lanterneau LED)

Le pied coffre comprend :
- 1 porte avec serrure coté passage client pour accès aux arrivées électriques et unité centrale
- 1 prédécoupe est prévue sur le fond du pied coffre pour les alimentations électriques
- 1 support unité centrale
- 1 boitier contenant la carte électronique de puissance
- 1 disjoncteur différentiel bipolaire 10A 30 mA
- 1 prise de service positionnée à l'extérieur du pied coffre coté poste de travail
-1 Boîtier 8 prises détrompées pour le courant stabiliséet protégées par disjoncteur différentiel 16A 30mA pour Informatique situé dans pied coffre arrière
- Fixation au sol
- ensemble sur vérins

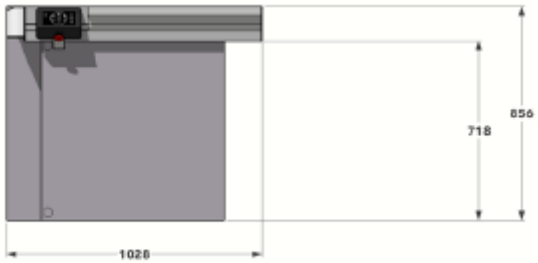

face

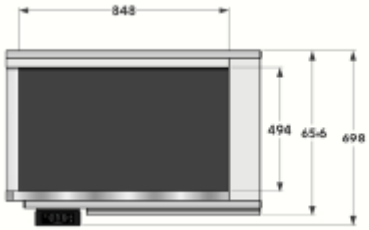

dessus

L'ensemble de la carrosserie est en tôle, RAL 7036
Profilé aluminium : anodisé gris
Liseré profil alu : RAL 7036

6.4 DESCRIPTIF MODULES TAPIS (suite)

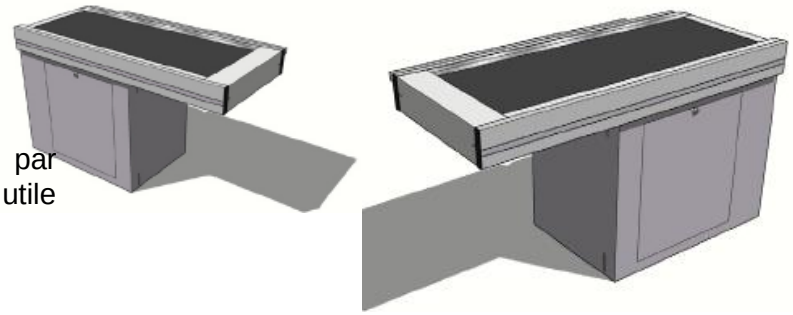

Module tapis L 1400 mm

- 1 Bande transporteuse double toile sans fin soudée entraînée par rouleau moteur 220V Monophasé :longueur utile 1300 x largeur utile 495mm
- Vis de réglage de la bande
- Avance de la bande transporteuse gérée par cellules
- 1 cache inox en fin de bande avec cellule de détection pour l'hôtesse de caisse
- 1 tiroir ramasse miettes en fin de tapis RAL 9006 HR
- 1 profil guide barre "client suivant" RAL 9006 HR
-1 clavier de commande comprenant :
  - Bouton d'arrêt d'urgence
  - Touches de commande activées
  - Touche : Marche/Arrêt
  - Touche L1 (si option Lanterneau LED)

Le pied coffre comprend :
- 1 porte avec serrure coté passage client pour accès aux arrivées électriques et unité centrale
- 1 prédécoupe est prévue sur le fond du pied coffre pour les alimentations électriques
- 1 support unité centrale
- 1 boitier contenant la carte électronique de puissance
- 1 disjoncteur différentiel bipolaire 10A 30 mA
- 1 prise de service positionnée à l'extérieur du pied coffre coté poste de travail
-1 Boîtier 8 prises détrompées pour le courant stabiliséet protégées par disjoncteur différentiel 16A 30mA pour Informatique situé dans pied coffre arrière
- Fixation au sol
- ensemble sur vérins

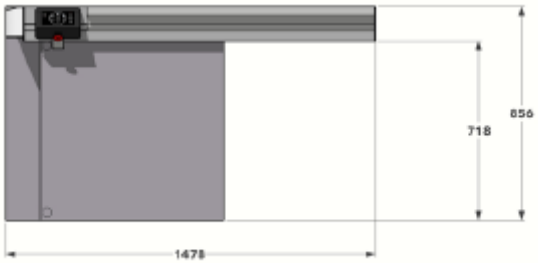

face

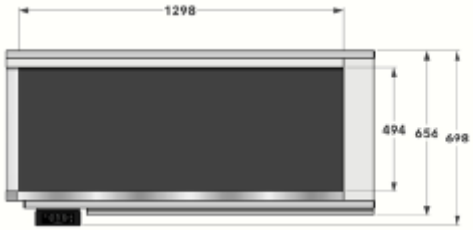

dessus

L'ensemble de la carrosserie est en tôle, RAL 7036
Profilé aluminium : anodisé gris
Liseré profil alu : RAL 7036

6.4 DESCRIPTIF MODULES TAPIS (suite)

Module tapis L 1700 mm

- 1 Bande transporteuse double toile sans fin soudée entraînée par rouleau moteur 220V Monophasé :longueur utile 1600 x largeur utile 495mm
- Vis de réglage de la bande
- Avance de la bande transporteuse gérée par cellules
- 1 cache inox en fin de bande avec cellule de détection pour l'hôtesse de caisse
- 1 tiroir ramasse miettes en fin de tapis RAL 9006 HR
- 1 profil guide barre "client suivant" RAL 9006 HR
-1 clavier de commande comprenant :
  - Bouton d'arrêt d'urgence
  - Touches de commande activées
  - Touche : Marche/Arrêt
  - Touche L1 (si option Lanterneau LED)

Le pied coffre comprend :
- 1 porte avec serrure coté passage client pour accès aux arrivées électriques et unité centrale
- 1 prédécoupe est prévue sur le fond du pied coffre pour les alimentations électriques
- 1 support unité centrale
- 1 boitier contenant la carte électronique de puissance
- 1 disjoncteur différentiel bipolaire 10A 30 mA
- 1 prise de service positionnée à l'extérieur du pied coffre coté poste de travail
-1 Boîtier 8 prises détrompées pour le courant stabiliséet protégées par disjoncteur différentiel 16A 30mA pour Informatique situé dans pied coffre arrière
- Fixation au sol
- ensemble sur vérins

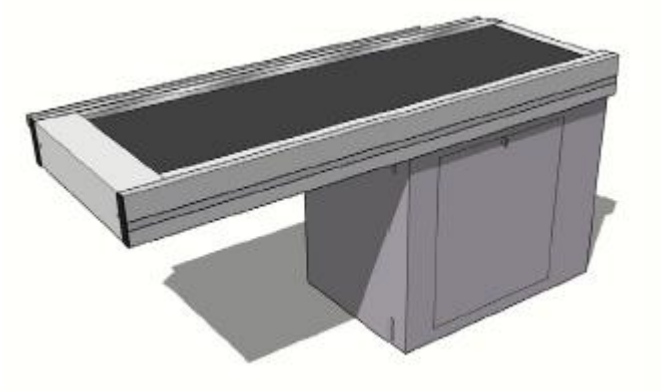

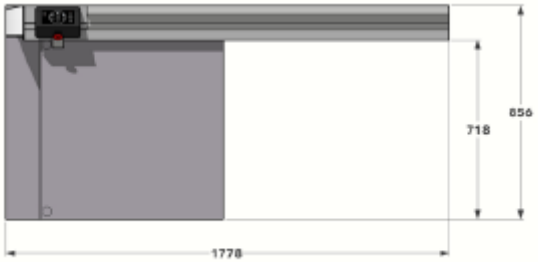

face

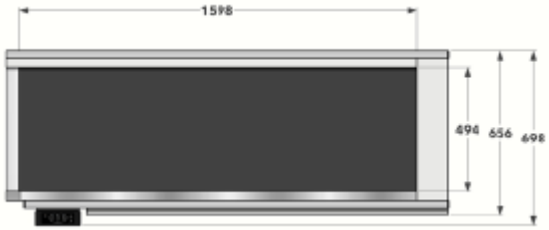

dessus

L'ensemble de la carrosserie est en tôle, RAL 7036
Profilé aluminium : anodisé gris
Liseré profil alu : RAL 7036

6.5 DESCRIPTIF MODULES ABOUTS

Module L 200 mm

- Dessus bois mélaminé ép.19mm, chants ABS coordonnés 20/10°, avec pré-découpe pour mat d'alimentation (plafond) et emplacement pour téléphone, démagnétiseur et chargeur douchette
- Dimensions : L631xP192xH670mm
- 1 tiroir pour réception clous plaquettes avec séparation L190xP188xH402mm
-1 bac pivotant pour la récupération des articles invendus

L'ensemble de la carrosserie est en tôle, RAL 7036
Bois mélaminé : Gris quartz

- Fixation au sol
- ensemble sur vérins

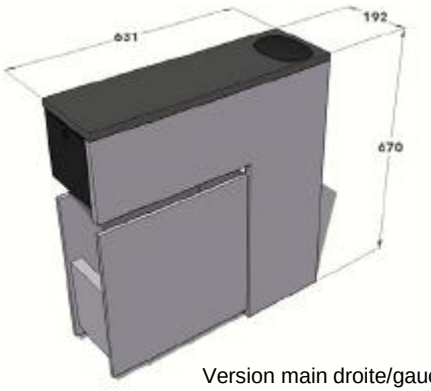

Version main droite/gauche

Version main gauche/droite

Module L 400 mm

- Dessus bois mélaminé ép.19mm, chants ABS coordonnés 20/10°, avec pré-découpe pour mat d'alimentation (plafond) et emplacement pour téléphone, démagnétiseur et chargeur douchette
- Dimensions : L631xP392xH670mm
- 1 tiroir pour réception clous plaquettes avec séparation L390xP188xH402mm
-1 bac pivotant pour la récupération des articles invendus

L'ensemble de la carrosserie est en tôle, RAL 7036
Bois mélaminé : Gris quartz

- Fixation au sol
- ensemble sur vérins

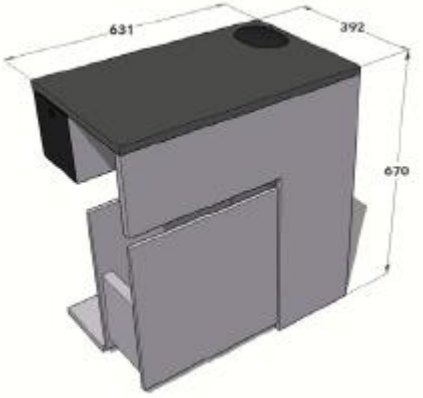

Version main droite/gauche

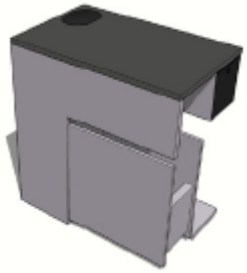
Version main gauche/droite

6.6 DESCRIPTIF MODULES BACS

Module à rouleaux L 1378 mm x l 1200 mm

- Bac longueur 1378mm x largeur 1200mm
- Finition du bac en inox brossé
- 1 chemin de rouleaux Ø30mm
largeur 287mm x longueur 633mm (20 rouleaux)
- Accès compatible PMR (personnes à mobilité réduite)
- 1 emplacement pour le support écran client 12" ou 2 lignes
- 1 tiroir de rangement sous le bac
- 1 étagère fixe sous le bac à mi hauteur

L'ensemble de la carrosserie est en tôle, RAL 7036

- Fixation au sol
- ensemble sur vérins

DETAIL FACE

Version main droite/gauche

Version main gauche/droite

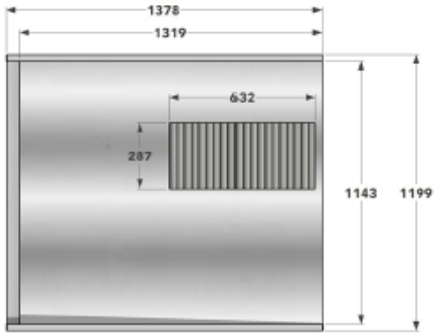

DESSUS

6.6 DESCRIPTIF MODULES BACS (suite)

Module à rouleaux L 1178 mm x l 1200 mm

- Bac longueur 1178mm x largeur 1200mm
- Finition du bac en inox brossé
- 1 chemin de rouleaux Ø30mm
largeur 287mm x longueur 633mm (20 rouleaux)
- Accès compatible PMR (personnes à mobilité réduite)
- 1 emplacement pour le support écran client 12" ou 2 lignes
- 1 tiroir de rangement sous le bac
- 1 étagère fixe sous le bac à mi hauteur

L'ensemble de la carrosserie est en tôle, RAL 7036

- Fixation au sol
- ensemble sur vérins

DETAIL FACE

Version main droite/gauche

Version main gauche/droite

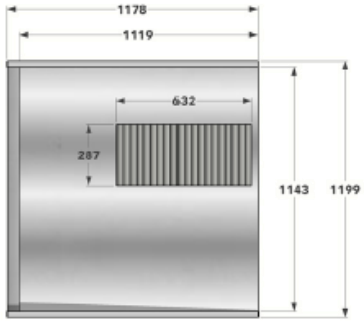

DESSUS

6.6 DESCRIPTIF MODULES BACS (suite)

Module L 878 mm x l 700 mm

- Bac longueur 878mm x largeur 700mm
- Finition du bac en inox brossé)
- 1 emplacement pour le support écran client 12" ou 2 lignes
- 1 tiroir de rangement sous le bac
- 1 étagère fixe sous le bac à mi hauteur

- En cas de caisse PMR, il faut ajouter l'accessoire tablette PMR L700

L'ensemble de la carrosserie est en tôle, RAL 7036

- Fixation au sol
- ensemble sur vérins

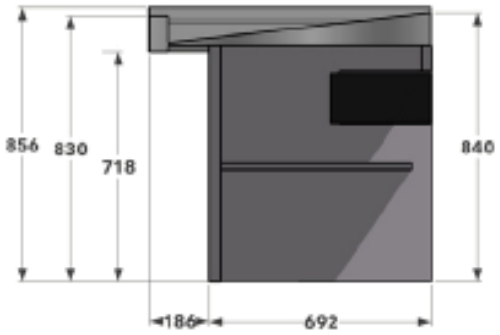

DETAIL FACE

Version main droite/gauche

Version main gauche/droite

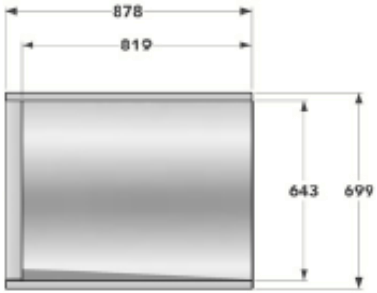

DESSUS

6.6 DESCRIPTIF MODULES BACS (suite)

Module L 678 mm x l 1200 mm

- Bac longueur 678mm x largeur 1200mm
- Finition du bac en inox brossé)
- 1 emplacement pour le support écran client 12" ou 2 lignes
- 1 tiroir de rangement sous le bac
- 1 étagère fixe sous le bac à mi hauteur

- En cas de caisse PMR, il faut ajouter l'accessoire tablette PMR L700

L'ensemble de la carrosserie est en tôle, RAL 7036

- Fixation au sol
- ensemble sur vérins

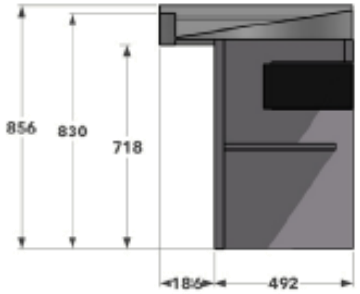

DETAIL FACE

Version main droite/gauche

Version main gauche/droite

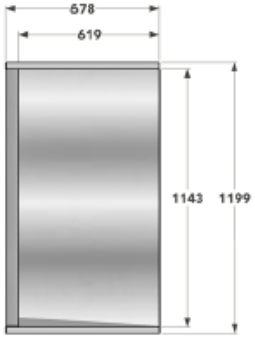

DESSUS

6.6 DESCRIPTIF MODULES BACS (suite)

Module L 678 mm x l 700 mm

- Bac longueur 678mm x largeur 700mm
- Finition du bac en inox brossé)
- 1 emplacement pour le support écran client 12" ou 2 lignes
- 1 tiroir de rangement sous le bac
- 1 étagère fixe sous le bac à mi hauteur

- En cas de caisse PMR, il faut ajouter l'accessoire tablette PMR L700

L'ensemble de la carrosserie est en tôle, RAL 7036

- Fixation au sol
- ensemble sur vérins

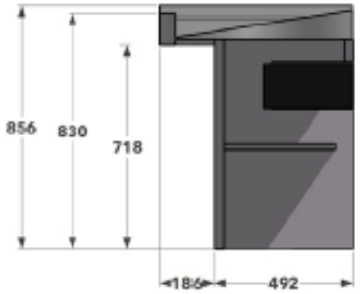

DETAIL FACE

Version main droite/gauche

Version main gauche/droite

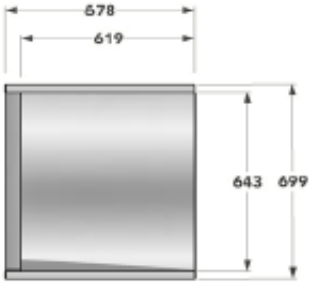

DESSUS

7.1 COMPOSITION DU MEUBLE

L'ensemble est conçu de manière à être modulable et adapté à la surface des magasins.
1 modèle de poste de travail multi-format sur lequel viennent se plugger les modules bacs et les modules tapis, de part et d'autre du poste de travail.

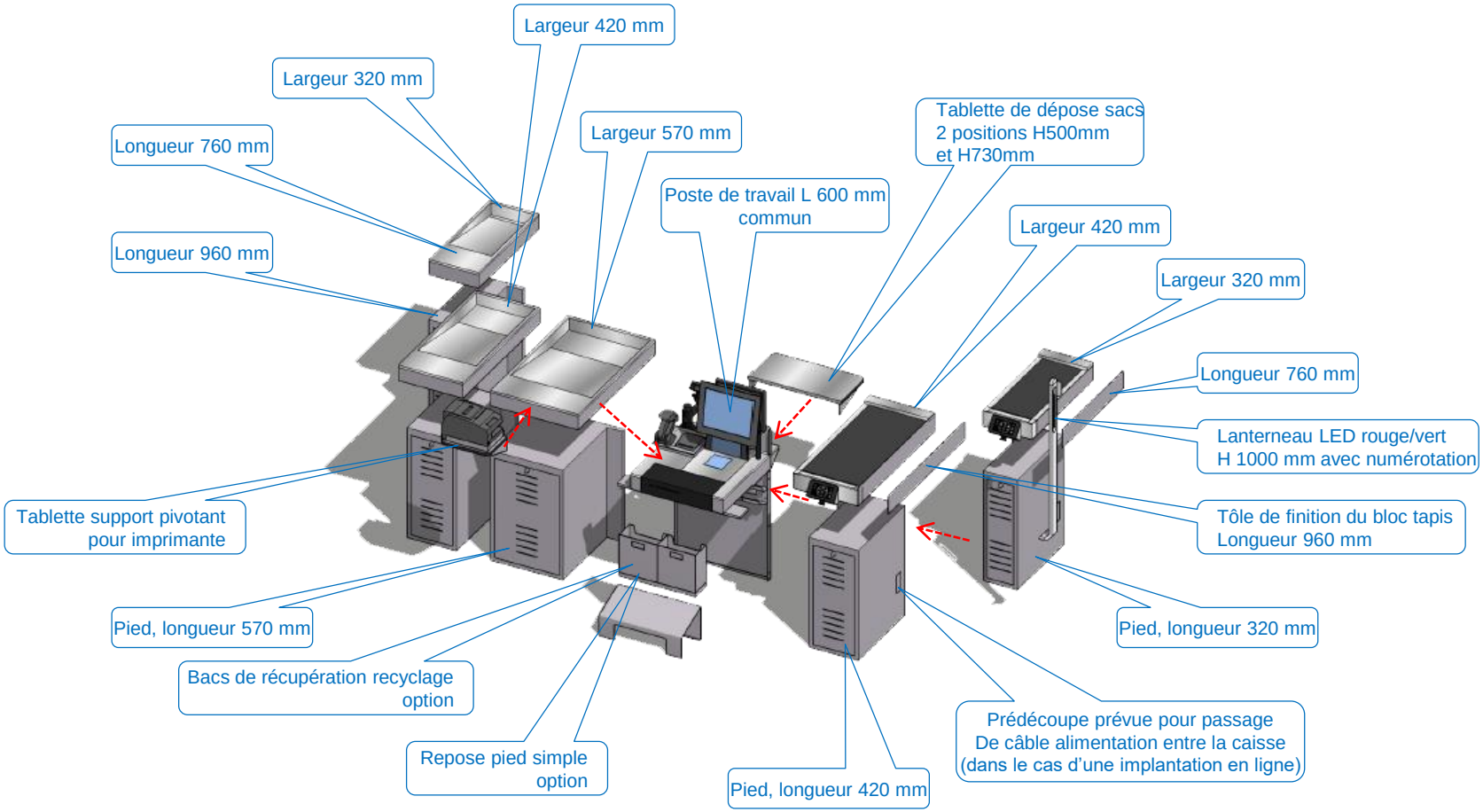

7.2 POSTE DE TRAVAIL EVOLUTIF

Le poste de travail de largeur 600 mm, avec informatique face hôtesse est configuré suivant le format de magasin, avec des pièces communes et des pièces adaptées au format :

pièces communes

pièces variables
suivant équipements

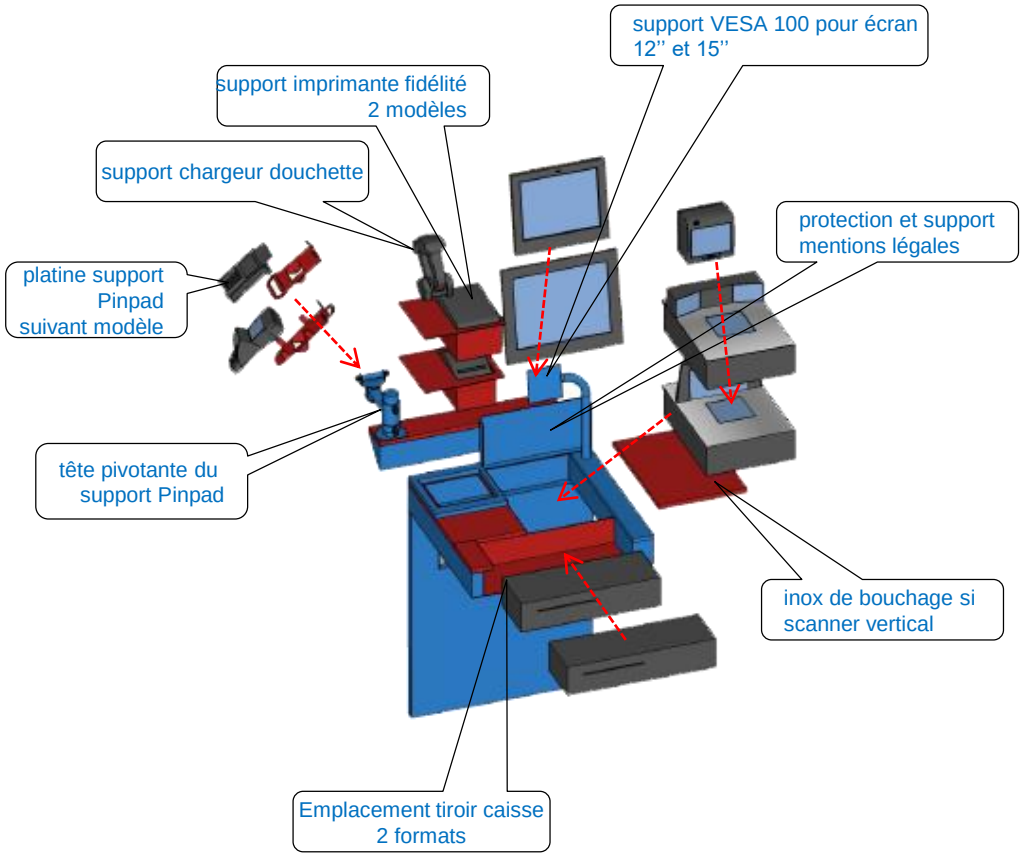

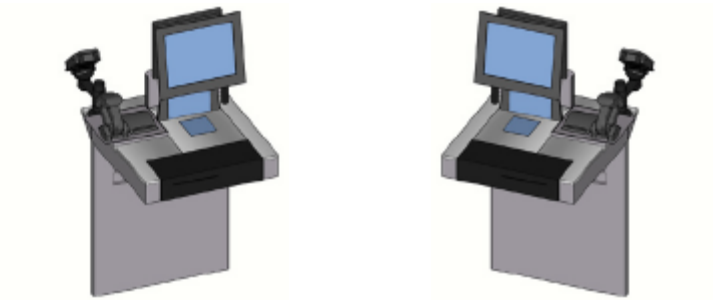

Type Market

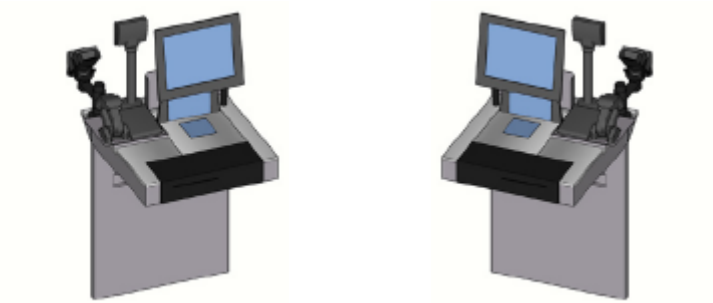

Type Proxi

Carrefour

7.3 DESCRIPTIF POSTE DE TRAVAIL

Pièces communes tout format :

- 1 support poste de travail largeur 600mm
- 1 barre de renfort sous boite à monnaie pour jonction moduletapis / module bac
- 1 tôle de protection des jambes, profondeur sous poste de travail 550mm avec prédécoupes pour trappes de recyclage
- 2 goulottes pour chemin de câbles sur la tole de protection des jambes
- 1 emplacement pour scanner bi-optique
- 1 tôle de protection derrière le support écran servant de support aux mentions légales passage coté client
- 1 podium avec emplacement pour support PINPAD et visu balance devant le poste de travail
- 1 support PINPAD pour INGENICO L5000
- 1 support serpentin pour écran hôtesse 12 et 15" avec platine VESA et visu client 12" ou 2 lignes (dos à dos)
- 1 emplacement encastré pour imprimante fidélité situé à côté de l'écran (côté bac arrière)
- 1 tablette dépose sacs coté client L600xP300mm avec 2 hauteurs de réglage : H500mm et H730mm pour configuration PMR.

Pièces suivant matériel informatique :

- 1 inox de bouchage pour scanner vertical
- 1 support imprimante fidélité pour Super et Hyper (Ecobon Axiohm)
- 1 support imprimante fidélité pour Proximité (Ecobon EPSON)
- 1 inox habillage boite à monnaie 460x170mm
- 1 inox habillage boite à monnaie 490x160mm
- 1 habillage inox pour podium avec emplacement PINPAD
- 1 habillage inox pour podium avec emplacement PINPAD et visu balance

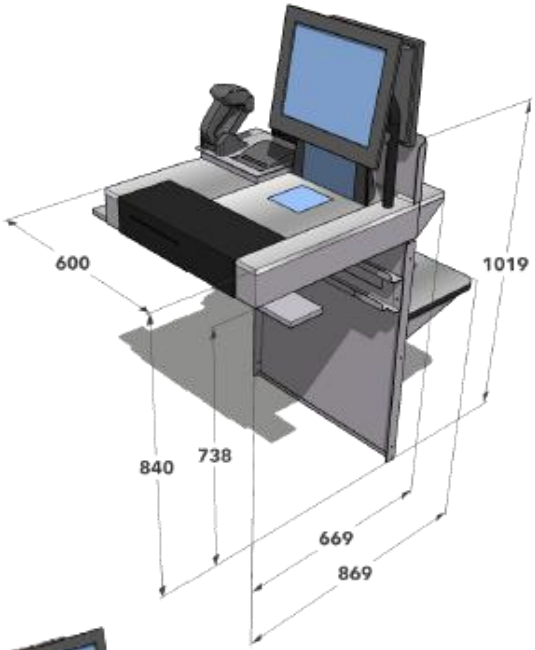

L'ensemble de la carrosserie est réalisé en tôle.
Couleur : RAL 7036
- Fixation au sol
- Ensemble sur vérins

7.4 DESCRIPTIF MODULE TAPIS

Module tapis L 960 mm x l 420 mm

- 1 Bande transporteuse double toile sans fin soudée entraînée par rouleau moteur 220V Monophasé :longueur utile 826mm x largeur utile 362mm
- Vis de réglage de la bande
- Avance de la bande transporteuse gérée par cellules
- 1 cache inox en fin de bande avec cellule de détection pour l'hôtesse de caisse
- 1 tiroir ramasse miettes en fin de tapis RAL 9006 HR
- 1 protection inox du nez de tapis coté client
-1 clavier de commande comprenant
  - Bouton d'arrêt d'urgence
  - Touches de commande activées
  - Touche : Marche/Arrêt
  - Touche L1 (si option Lanterneau LED)

Le pied coffre comprend :
- 1 porte avec serrure coté passage client pour accès aux arrivées électriques et unité centrale
- 1 prédécoupe est prévue sur le fond du pied coffre pour les alimentations électriques
- 1 support unité centrale
- 1 boitier contenant la carte électronique de puissance
- 1 disjoncteur différentiel bipolaire 10A 30 mA
- 1 prise de service positionnée à l'extérieur du pied coffre coté poste de travail
-1 Boîtier 8 prises détrompées pour le courant stabiliséet protégées par disjoncteur différentiel 16A 30mA pour Informatique situé dans pied coffre arrière
- Fixation au sol
- ensemble sur vérins

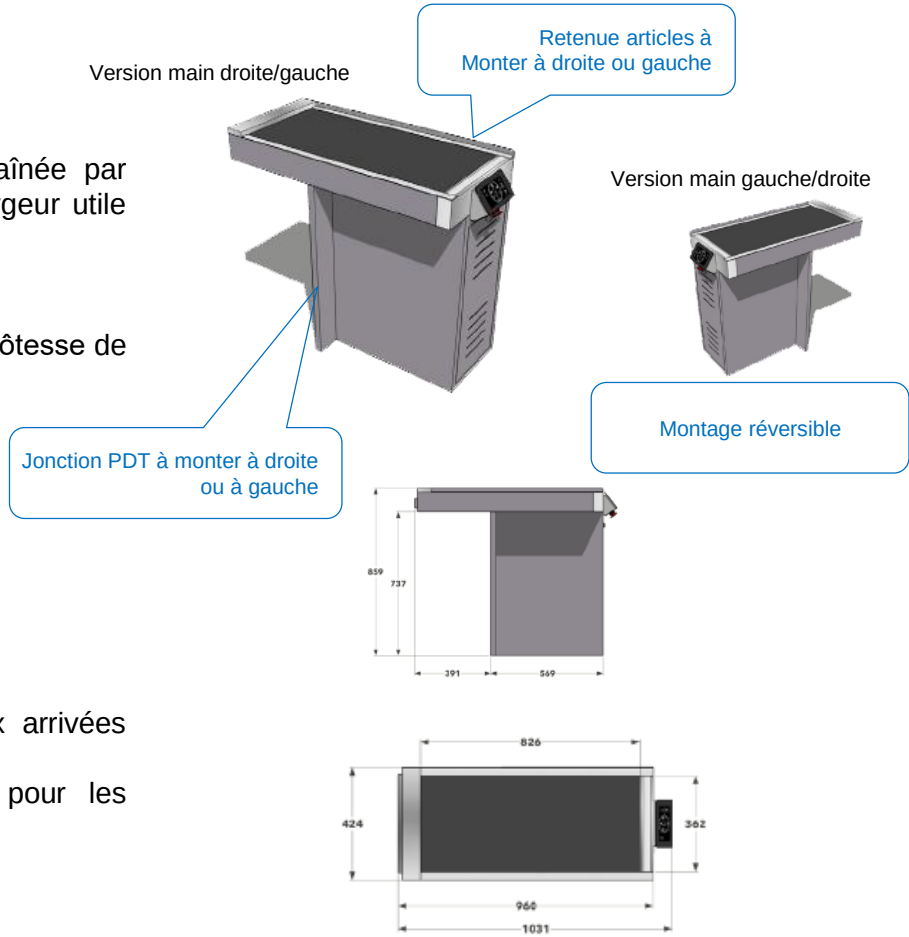

L'ensemble de la carrosserie est réalisé en tôle.
Couleur : RAL 7036
Le module tapis peut être installé en sens main droite / main gauche ou main gauche / main droite en inversant le montage des éléments facilement sur site

7.4 DESCRIPTIF MODULE TAPIS (suite)

Module tapis L 760 mm x l 320 mm

- 1 Bande transporteuse double toile sans fin soudée entraînée par rouleau moteur 220V Monophasé :longueur utile 626mm x largeur utile 262mm
- Vis de réglage de la bande
- Avance de la bande transporteuse gérée par cellules
- 1 cache inox en fin de bande avec cellule de détection pour l'hôtesse de caisse
- 1 tiroir ramasse miettes en fin de tapis RAL 9006 HR
- 1 protection inox du nez de tapis coté client
-1 clavier de commande comprenant
  - Bouton d'arrêt d'urgence
  - Touches de commande activées
  - Touche : Marche/Arrêt
  - Touche L1 (si option Lanterneau LED)

Le pied coffre comprend :
- 1 porte avec serrure coté passage client pour accès aux arrivées électriques et unité centrale
- 1 prédécoupe est prévue sur le fond du pied coffre pour les alimentations électriques
- 1 support unité centrale
- 1 boitier contenant la carte électronique de puissance
- 1 disjoncteur différentiel bipolaire 10A 30 mA
- 1 prise de service positionnée à l'extérieur du pied coffre coté poste de travail
-1 Boîtier 8 prises détrompées pour le courant stabiliséet protégées par disjoncteur différentiel 16A 30mA pour Informatique situé dans pied coffre arrière
- Fixation au sol
- ensemble sur vérins

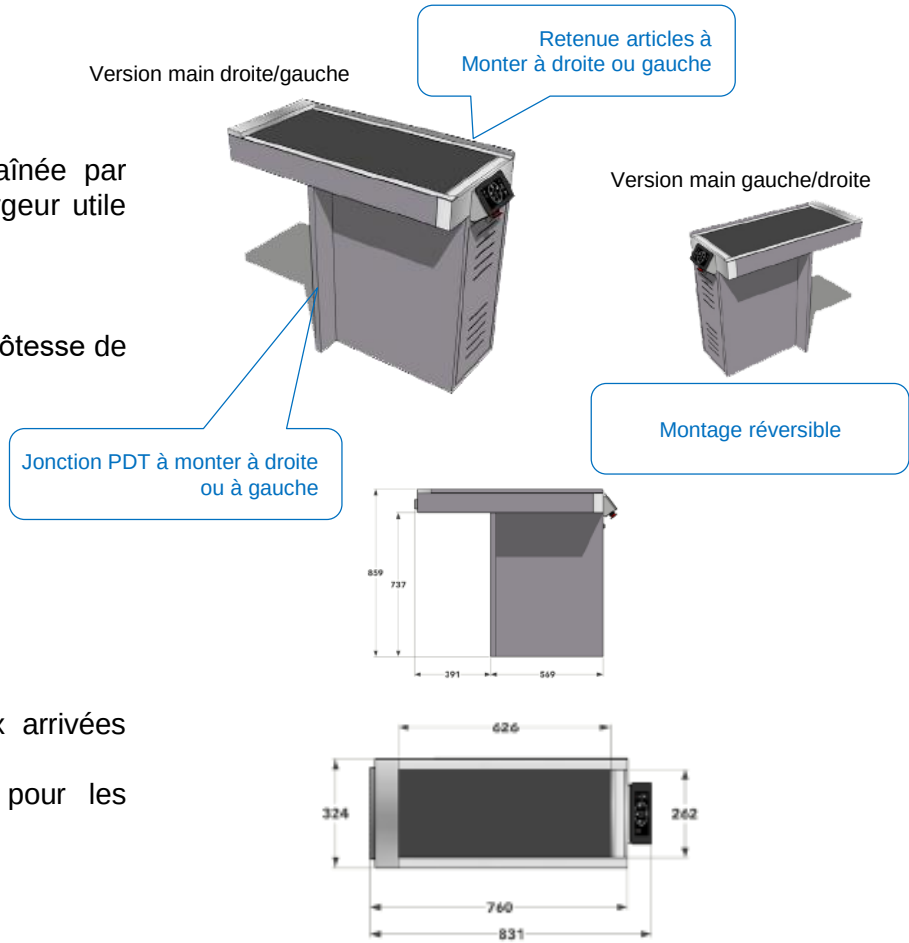

L'ensemble de la carrosserie est réalisé en tôle.
Couleur : RAL 7036
Le module tapis peut être installé en sens main droite / main gauche ou main gauche / main droite en inversant le montage des éléments facilement sur site

7.5 DESCRIPTIF MODULE BACS

Module bac L 960 mm x l 570 mm

- Bac longueur 960mm x largeur 570mm
- Finition du bac en inox brossé
- 1 porte d'accès avec serrure coté hôtesse
- 1 protection inox du nez de tapis coté client
- 1 pré-découpe est prévue sur le fond du pied coffre pour les alimentations électriques
- 1 support
-1 support pour imprimante ticket/chèque

L'ensemble de la carrosserie est réalisé en tôle.
Le module bac peut être installé en sens main droite / main gauche ou main gauche / main droite en inversant le montage des éléments facilement sur site

-Couleur tôlerie : RAL7036

-Fixation au sol
- ensemble sur vérins

Version main gauche/droite

Montage réversible

Version main droite/gauche

Si l'espace est réduit, l'imprimante ticket peut être installée directement sur la plage du bac inox

Carrefour

7.5 DESCRIPTIF MODULE BACS (suite)

Version main gauche/droite

Module bac L 960 mm x l 420 mm

- Bac longueur 960mm x largeur 420mm
- Finition du bac en inox brossé
- 1 porte d'accès avec serrure coté hôtesse
- 1 protection inox du nez de tapis coté client
- 1 pré-découpe est prévue sur le fond du pied coffre pour les alimentations électriques
- 1 support
-1 support pour imprimante ticket/chèque

L'ensemble de la carrosserie est réalisé en tôle.
Le module bac peut être installé en sens main droite / main gauche ou main gauche / main droite en inversant le montage des éléments facilement sur site

-Couleur tôlerie : RAL7036

-Fixation au sol
- ensemble sur vérins

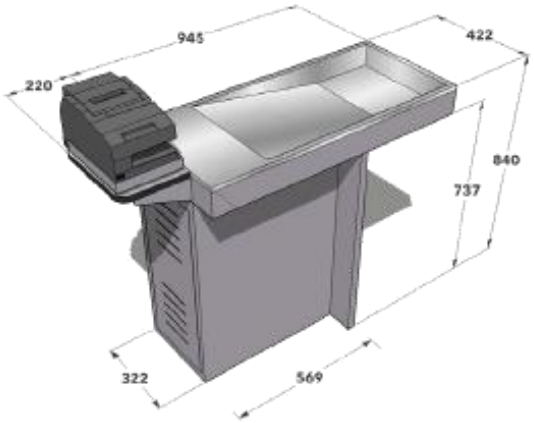

Montage réversible

Version main droite/gauche

Si l'espace est réduit, l'imprimante ticket peut être installée directement sur la plage du bac inox

Carrefour

7.5 DESCRIPTIF MODULE BACS (suite)

Version main gauche/droite

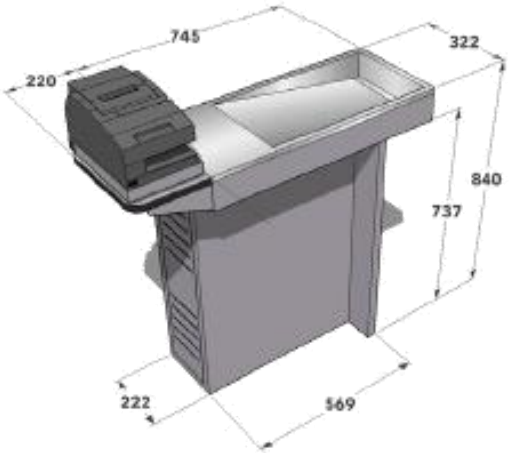

Module bac L 760 mm x l 320 mm

- Bac longueur 760mm x largeur 320mm
- Finition du bac en inox brossé
- 1 porte d'accès avec serrure coté hôtesse
- 1 protection inox du nez de tapis coté client
- 1 pré-découpe est prévue sur le fond du pied coffre pour les alimentations électriques
- 1 support
-1 support pour imprimante ticket/chèque

L'ensemble de la carrosserie est réalisé en tôle.
Le module bac peut être installé en sens main droite / main gauche ou main gauche / main droite en inversant le montage des éléments facilement sur site

-Couleur tôlerie : RAL7036

-Fixation au sol
- ensemble sur vérins

Montage réversible

Version main droite/gauche

Si l'espace est réduit, l'imprimante ticket peut être installée directement sur la plage du bac inox

Carrefour

8.1 les accessoires pour caisse tapis

MODULE DE JONCTION ILOT L 2640 mm

- Plateau bois mélaminé ep19mm L642xP300mm avec 1 passe câbles
- 1 tôle verticale de jonction avec support bride pour mât aluminium (si alimentation plafond à l'arrière)
- Couleur tôlerie : RAL7036

-Fixation au sol
- ensemble sur vérins

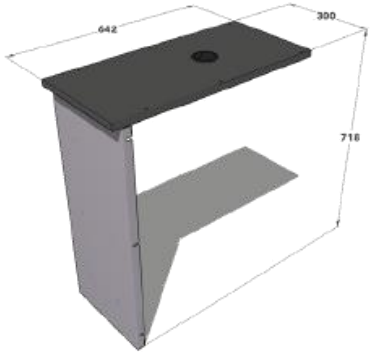

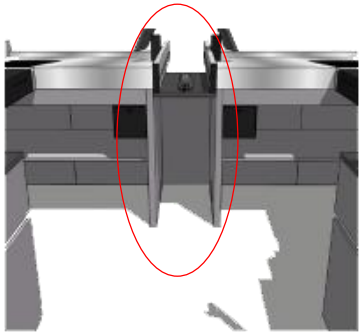

MODULE DE JONCTION ILOT L 2400 mm

- Jeu de 2 toles de jonction P56mm verticale pour créer un ilot L2400mm

-L'ensemble de la carrosserie est réalisé en tôle.Couleur tôlerie : RAL7036

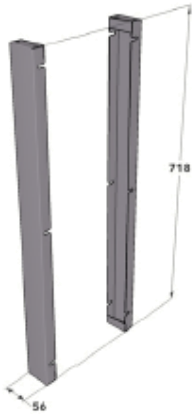

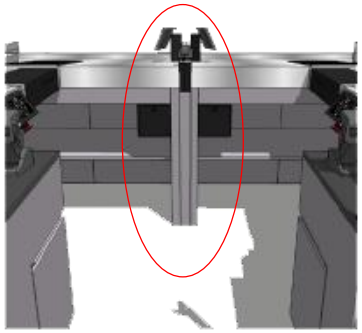

8.1 les accessoires pour caisse tapis (suite)

Le caisson HUB (pour baies informatiques)

- Dimensions L701xP650xH735mm
-1 porte d'accès avec serrure coté hôtesse de caisse

- L'ensemble de la carrosserie est réalisé en tôle. Couleur tôlerie : RAL7036

- Fixation au sol
- Ensemble sur vérins

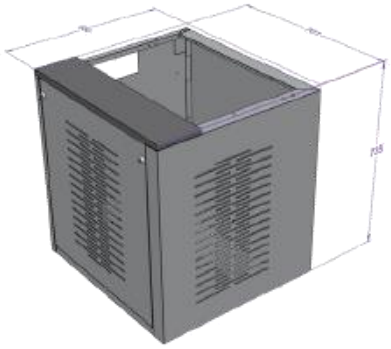

Mât aluminium et rallonge de mât

- Le mât aluminium se fixe sur l'about du meuble de caisse en cas d'alimentation électrique et/ou réseau par le plafond.

Son profil en deux parties d'une section de L90 × P60mm permet aisément d'y faire passer plusieurs faisceaux de câbles.

Plusieurs longueurs de rallonges permettent d'atteindre des plafonds jusqu'à 6m de hauteur.

Mât aluminium

Kit rallonge

Carrefour

8.1 les accessoires pour caisse tapis (suite)

Miroir sur guidage

L600mm × H470mm
A fixer sur les barres de guidage entre 2 ilots de meuble de caisse. Ne comprend pas les barres et poteaux de guidage.

Barrage et rallonge

Dimensions L760mm × h75mm
L'aimant assure le blocage en position caisse fermée
Une pression sur le barrage l'ouvre en cas d'urgence d'évacuation
Couleur : RAL7036

La rallonge est utile pour fermer les passages de caisse PMR et sortie de secours
Couleur : RAL7036

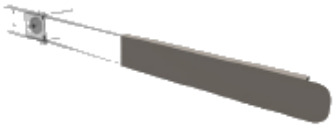

Repose pieds simple

- L540mm × p240mm × h220mm
- Coloris meuble de caisse
- Repose-pieds non réglable incliné à 10°

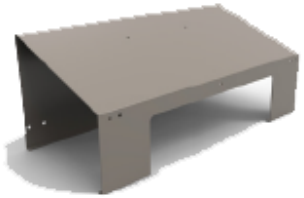

Support sacs pour caisse tapis

Dimensions
L80xP315xH70mm
Couleur : RAL7036

Carrefour

8.1 les accessoires pour caisse tapis (suite)

Le lanterneau LED H 1000 mm

L50 × P74 x H1056mm
A fixer sur le profil aluminium des modules tapis

La tablette PMR pour les bacs courts

Pour les meubles de caisse avec des bacs courts (inférieur à 1000mm),
Pour les configurations PMR, une tablette additionnelle est nécessaire à l'arrière du bac. P200mm
A fixer à l'arrière des modules bacs.
Pour format de bac largeur 700mm
Pour format de bac largeur 1200mm

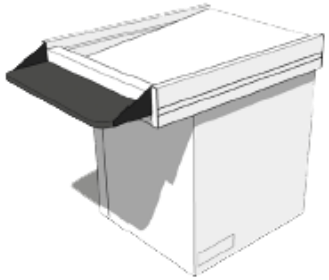

Le support Pinpad PMR

Support PINPAD INGENICO L5000 sur bras articulé pour accès à l'arrière du bac
Se fixe avec le support visu client, longueur selon module bac arrière

Le support visu client 2 lignes 12’’

Support écran client 12" VESA 75/100
A fixer dans le module bac arrière

Support écran client 2 lignes
A fixer dans le module bac arrière

Carrefour

8.2 les accessoires pour caisse compactes

Bacs de récupération recyclage

2 bacs pour récupération des objets recyclables L250 × P130 x H250mm (par boite)
A fixer sur la jupe au niveau des pré-découpes de trappes recyclage

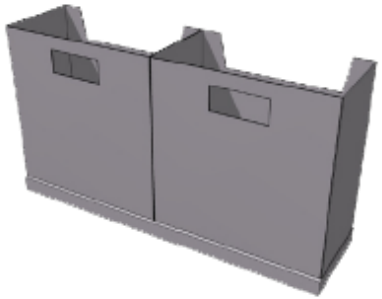

Support sacs pour caisse compacte

Dimensions L80xP175xH70mm
Couleur : RAL7036